第17回中国高等学校新人テニス大会
男子シングルス

1 藤本理功②（岡山・岡山朝日）
2 谷口徹②（鳥取・鳥取城北）
3 小櫻央雅②（島根・松江南）
4 藤本笙①（山口・野田学園）
5 田中達也②（広島・広島なぎさ）
6 吉村拓海②（島根・松江南）
7 宇本雄太①（山口・岩国）
8 山本輝②（広島・修道）
9 青山奏宙②（岡山・岡山城東）
10 松本佑陽②（鳥取・鳥取西）
11 弓井柊二②（広島・近大東広島）
12 松嶋温②（山口・萩）
13 上森遼②（鳥取・米子）
14 今田開士①（岡山・岡山学芸館）
15 岩崎悠真②（島根・出雲西）
16 鍬本侑輝①（鳥取・米子高専）
17 塚本真崇②（岡山・岡山朝日）
18 中井智風②（島根・松江南）
19 中本涼雅①（広島・広島なぎさ）
20 川崎康太①（山口・下関中等）
21 八木虹星②（鳥取・鳥取城北）
22 藤川純大①（広島・廿日市）
23 講元大祈②（岡山・岡山一宮）
24 山本兼士②（島根・益田）
25 宇本僚太①（山口・岩国）
26 髙橋廉汰朗①（岡山・倉敷工業）
27 森脇悠斗①（島根・浜田）
28 村田翔吾②（山口・防府商工）
29 赤井駿斗①（鳥取・米子北斗）
30 三好啓斗②（広島・崇徳）
31 三島佑一朗①（山口・下関西）
32 松村羽亜斗②（島根・出雲西）
33 藤山一千翔①（広島・広島なぎさ）
34 谷口翔哉②（鳥取・青谷）
35 檜垣優弥②（岡山・岡山学芸館）
36 広瀬貴章②（広島・福山誠之館）
37 白石一樹②（鳥取・鳥取城北）
38 村田岳史②（岡山・岡山学芸館）
39 西尾宏斗②（山口・下関西）
40 古田真拓①（島根・浜田）

第17回中国高等学校新人テニス大会
女子シングルス

1	和氣蒼依	②（岡山・岡山工業）
2	スティーブンソン美愛	②（広島・五日市）
3	河野今日子	②（山口・防府）
4	細木澪	②（島根・安来）
5	谷口柚葉	①（鳥取・米子東）
6	道中咲乃	②（山口・山口）
7	岩本理沙	②（島根・吉賀）
8	村上亜樹	②（鳥取・米子東）
9	小倉真奈美	②（岡山・岡山城東）
10	中務ひより	②（広島・福山葦陽）
11	櫻井友子	②（鳥取・倉吉東）
12	杉原晴菜	①（島根・安来）
13	岡野仁瑚	②（広島・美鈴が丘）
14	中村若那	①（岡山・岡山城東）
15	伊藤菜緒	①（山口・山口中央）
16	中村瑠華	②（広島・安田女子）
17	串田絢香	①（岡山・倉敷天城）
18	小林奈月	①（山口・防府）
19	内田舞歌	①（鳥取・米子東）
20	加藤那菜	②（島根・吉賀）
21	平田早希	①（広島・英数学館）
22	宮長志帆	②（鳥取・米子東）
23	渡邊花音	②（岡山・清心女子）
24	中山彩花	①（山口・宇部高専）
25	須田優奈	②（島根・大社）
26	佃咲奈芭	②（岡山・倉敷青陵）
27	内田結心	②（山口・防府商工）
28	影山うた	②（島根・出雲西）
29	加藤優瑞希	②（広島・安田女子）
30	安達那望	②（鳥取・米子）
31	田口桜	①（島根・吉賀）
32	中村日南乃	①（山口・長府）
33	山﨑詩子	①（鳥取・米子高専）
34	折本はな	②（広島・廿日市）
35	槙野七映	②（岡山・岡山城東）
36	原花楓	②（鳥取・米子高専）
37	山口明里	②（広島・福山葦陽）
38	藤原悠衣	①（岡山・岡山操山）
39	西村怜	②（島根・大社）
40	片桐葵	②（山口・宇部高専）

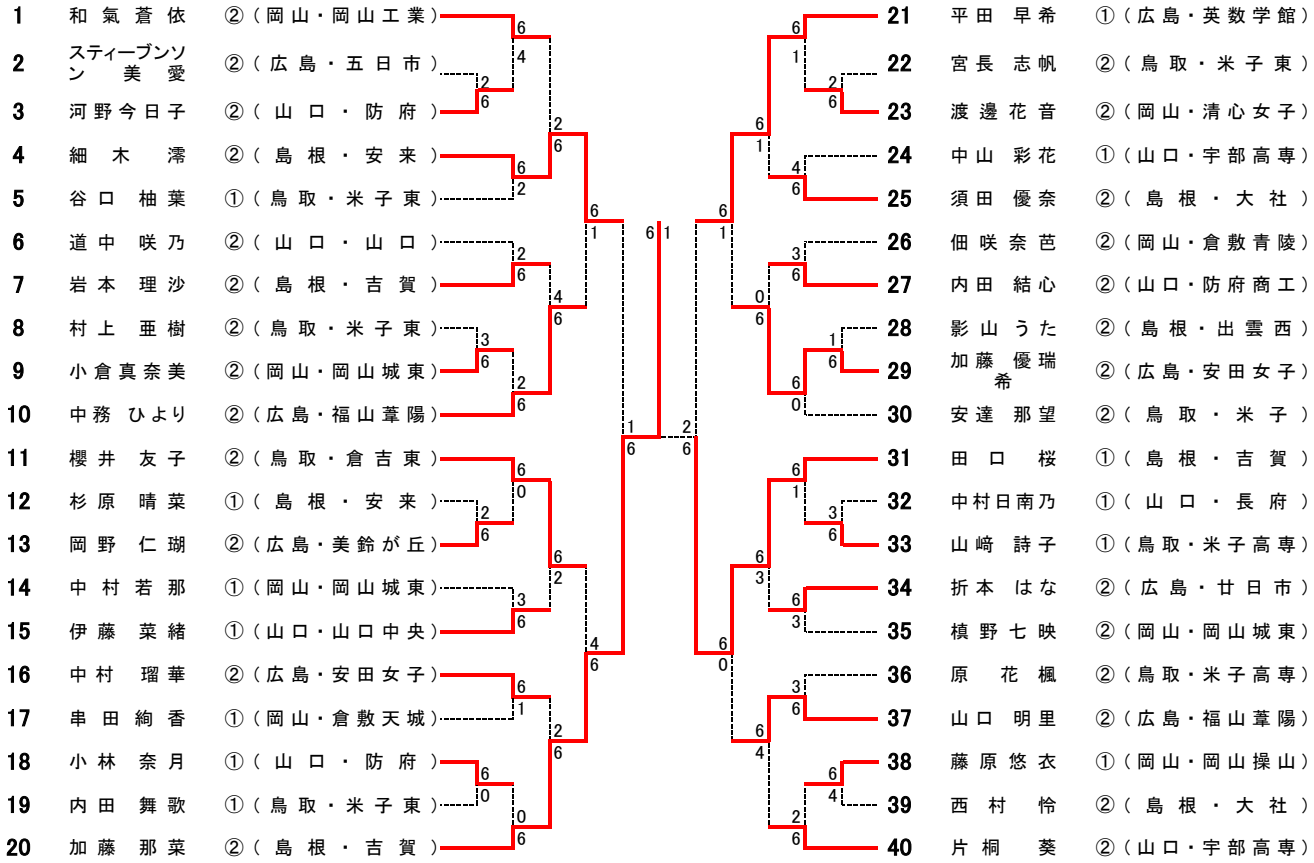

第17回中国高等学校新人テニス大会
男子ダブルス

1	藤野 圭汰 ②	村田 岳史 ②	（岡山・岡山学芸館）
2	中本 涼雅 ①	藤山 一千翔 ①	（広島・広島なぎさ）
3	内田 吏夢 ②	岩﨑 悠真 ②	（島根・出雲西）
4	松本 佑陽 ②	松村 雅希 ②	（鳥取・鳥取西）
5	三島 佑一朗 ①	大下 空良 ①	（山口・下関西）
6	吉村 拓海 ②	黒川 泰治 ①	（島根・松江南）
7	上森 遼 ②	大本 脩都 ②	（鳥取・米子）
8	岩本 将矢 ①	吉冨 琥之祐 ①	（山口・宇部高専）
9	福永 理仁 ②	舟木 遙央 ②	（岡山・岡山学芸館）
10	田中 達也 ②	徳永 恢良 ①	（広島・広島なぎさ）
11	宇本 僚太 ①	宇本 雄太 ①	（山口・岩国）
12	藍野 巧帆 ②	下村 涼大 ②	（鳥取・米子工）
13	広瀬 貴章 ②	広瀬 智章 ②	（広島・福山誠之館）
14	藤本 理功 ②	塚本 真崇 ②	（岡山・岡山朝日）
15	吉岡 優芽 ②	松村 羽亜斗 ②	（島根・出雲西）
16	綾部 悠平 ②	三好 啓斗 ②	（広島・崇徳）
17	檜垣 優弥 ②	蓬莱 依英 ②	（岡山・岡山学芸館）
18	中井 智風 ②	上山 奨天 ②	（島根・松江南）
19	松嶋 温 ②	山岡 基希 ②	（山口・萩）
20	白石 一樹 ②	八木 虹星 ②	（鳥取・鳥取城北）
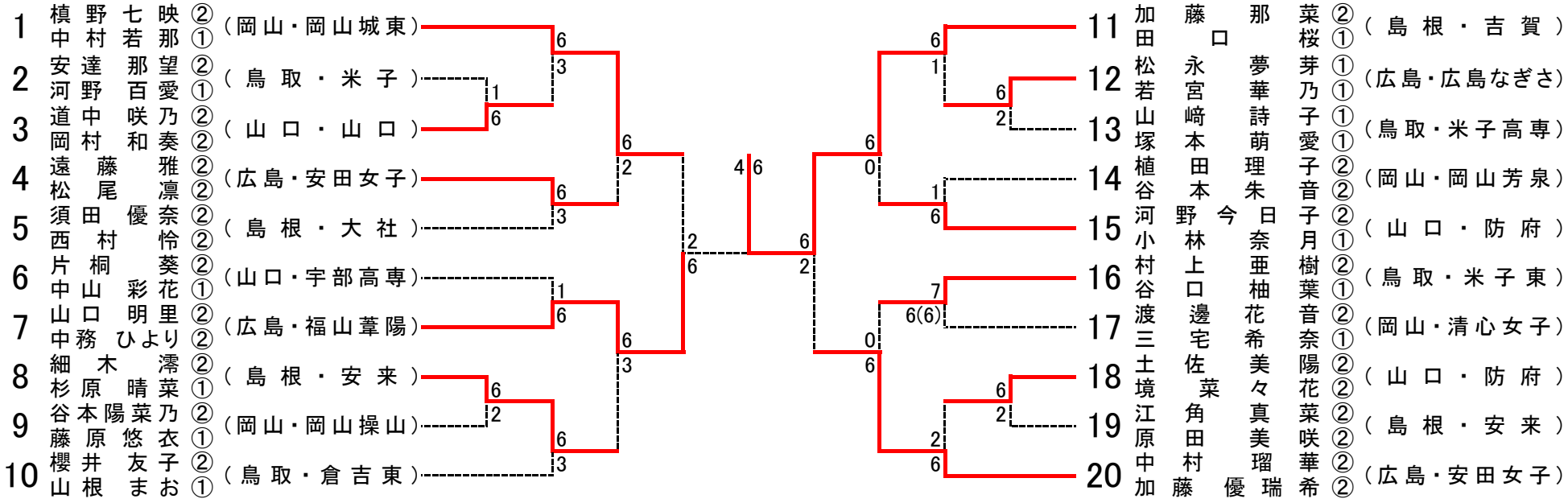
第17回中国高等学校新人テニス大会
女子ダブルス